Vedbæk sejlklubs onsdagsmatch banesystem

(*) Op-ned bane: Der sejles mellem et udlagt mærke og et af de 2 faste mærker "E" eller "W".
(**) Banemærker rundes altid om bagbord. (Dette signaleres ikke)
(***) Banen kan udlægges med krydsstart eller lænsestart.
(****) Banen kan afkortes ved ethvert mærke hvis vindforholdene ændrer sig.

Topmærket skal rundes 1, 2, 3 eller 4 gange. Signaleres fra dommerskib med talstander.

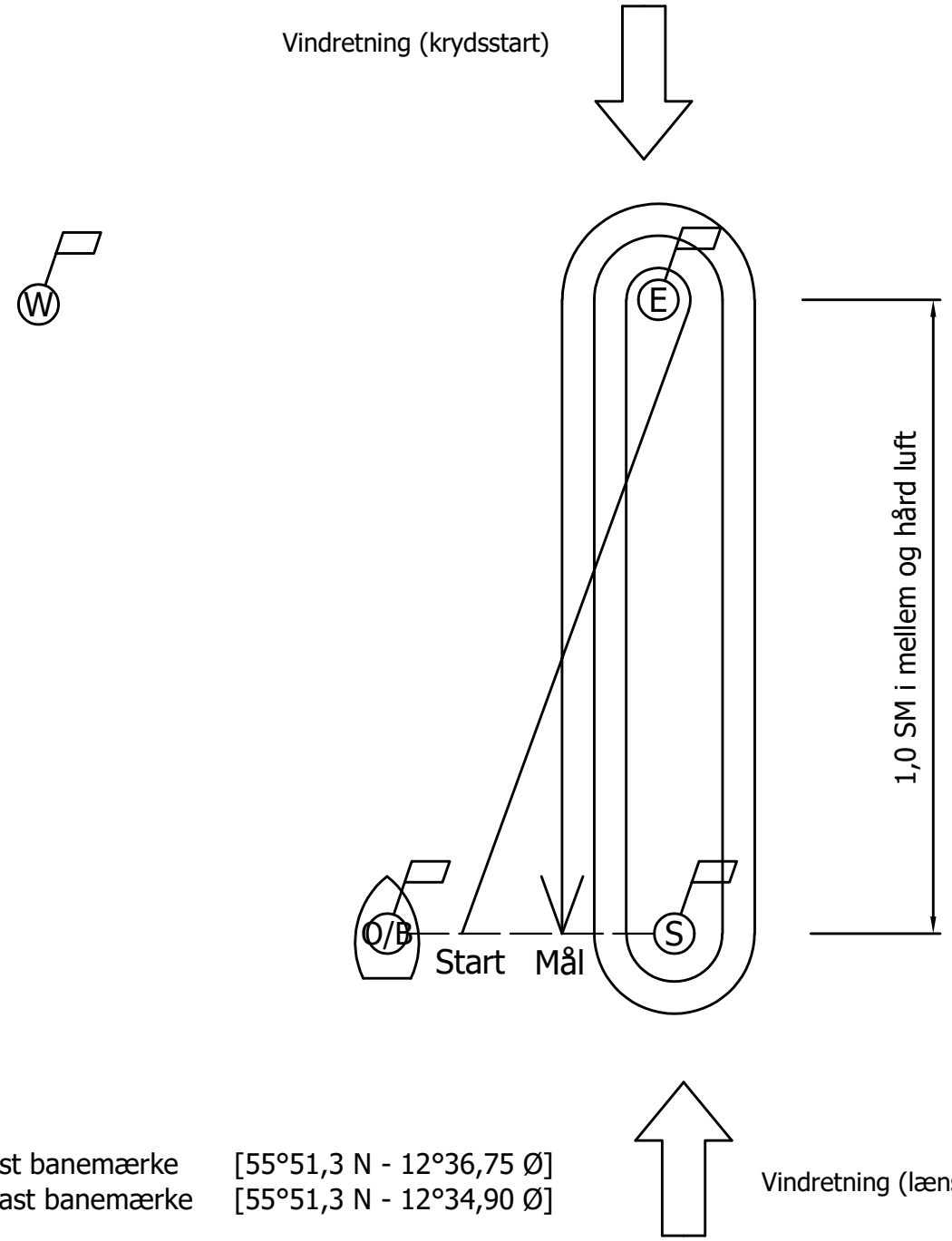

E = Østligt fast banemærke [55°51,3 N - 12°36,75 Ø]
W = Vestligt fast banemærke [55°51,3 N - 12°34,90 Ø]

S = Flytbart start og banemærke (udlægges af dommerskib)
O = Orange flag på dommerskib (Start)
B = Blåt flag på dommerskib (Måltagning)